CARPENTERIA VISTA A–A

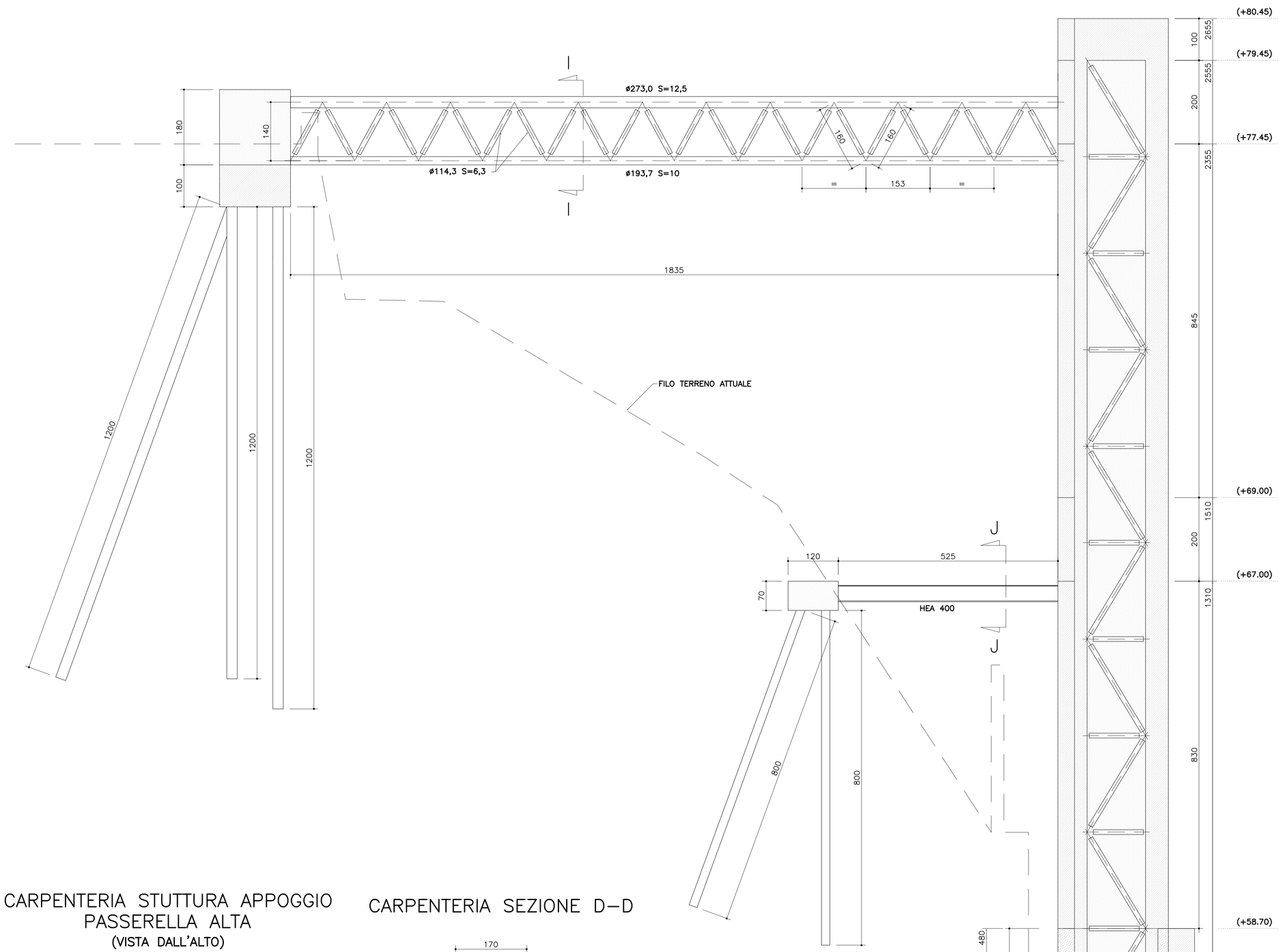

CARPENTERIA VISTA B–B

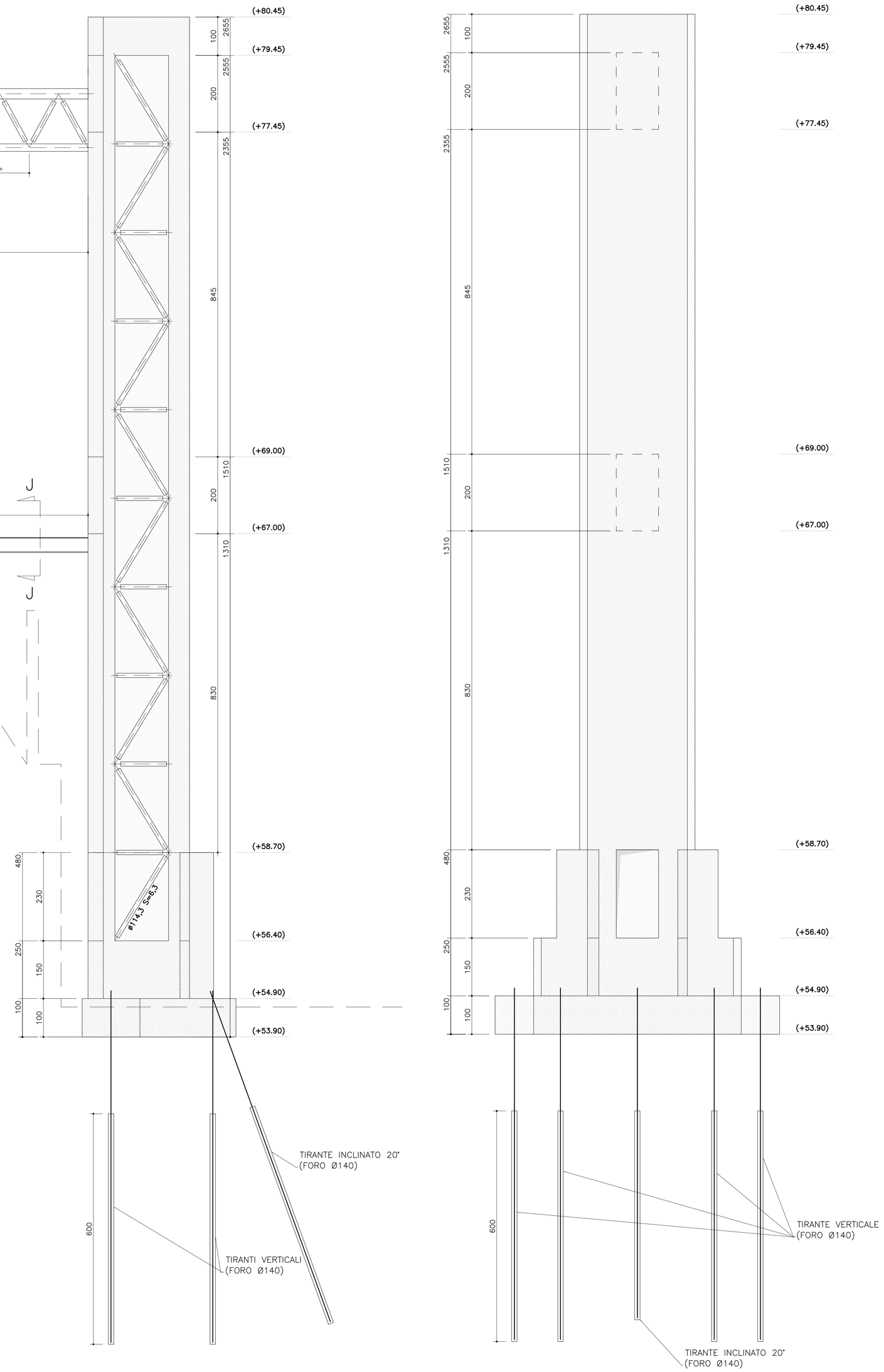

KEY PLAN
(VISTA DALL'ALTO)

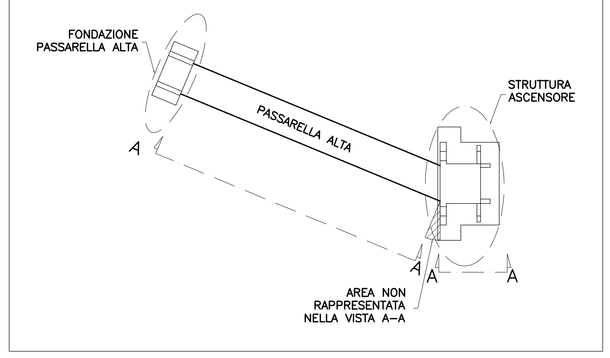

SEZIONE PASSERELLA ALTA I–I

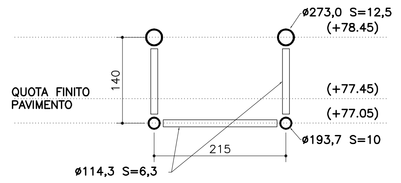

SEZIONE PASSERELLA BASSA J–J

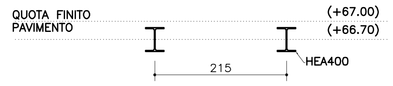

CARPENTERIA STUTTURA APPOGGIO PASSERELLA ALTA
(VISTA DALL'ALTO)

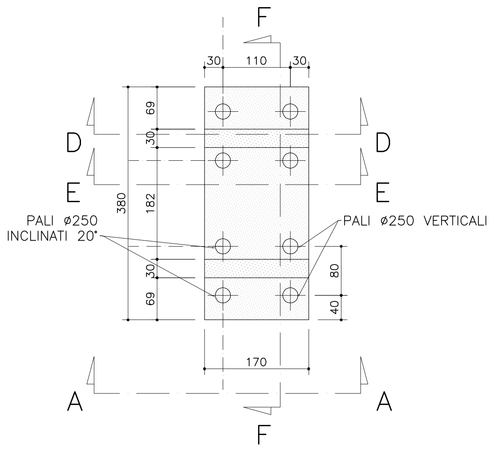

CARPENTERIA SEZIONE D–D

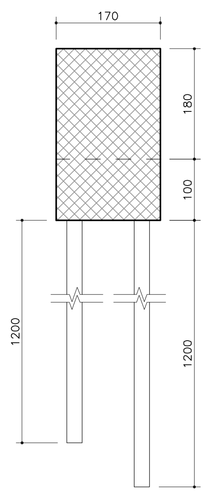

CARPENTERIA SEZIONE E–E

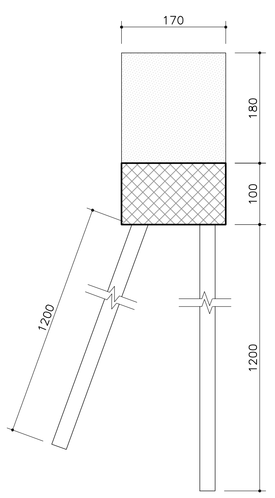

CARPENTERIA SEZIONE F–F

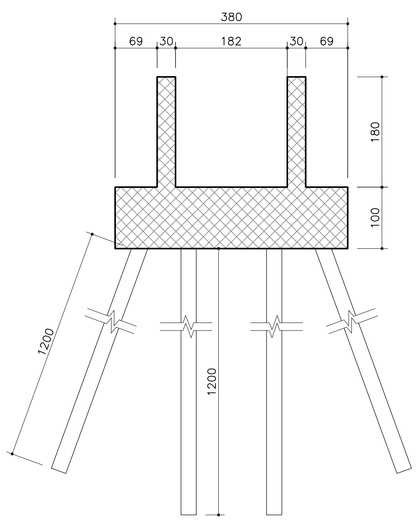

MATERIALI

CONGLOMERATO CEMENTIZIO
TIPO C25/30 VIBRATO IN OPERA
CLASSE DI ESPOSIZIONE: XC2
CLASSE DI CONSISTENZA: S4
RAPPORTO ACQUA CEMENTO: 0,5 MAX
CEMENTO: TIPO 42,5N (PORTLAND O D'ALTOFORNO) DOSATO 3,5kN/mc MIN.
INERTI:
SABBIA (DA 0 A 7 mm): 0,6 mc/mc
GHIAIA (DA 7 A 30 mm): 0,6 mc/mc
ADDITTIVI:
EVENTUALI FLUIDIFICANTI/ACCELERANTI/RITARDANTI: SU INDICAZIONE DELLA D.L.
COPRIFERRO: 4 cm

ACCIAIO PER GETTI
TIPO B450C, SALDABILE E AD ADERENZA MIGLIORATA, CONTROLLATO IN STABILIMENTO
SOVRAPPOSIZIONE MINIMA BARRE: 40 VOLTE IL DIAMETRO MAGGIORE IN ZONA COMPRESSA E 60 VOLTE IN ZONA TESA

ACCIAIO PER CARPENTERIA METALLICA
TIPO S355, CONTROLLATO IN STABILIMENTO

ACCIAIO PER BULLONERIA
CLASSE 8.8, CONTROLLATO IN STABILIMENTO

REVISIONE	DATA	DESCRIZIONE REVISIONE	REDATTO	CONTROLLATO	APPROVATO
REV.1	11/07/18	Prima emissione	MG		

Committente
GENOVA MORE THAN THIS

Progettazione ingegneristica
Ire GRUPPO Fise
Infrastrutture Recupero Energia
Agenzia Regionale Ligure
Divisione Sanità, Tutela del territorio e Programmi di interesse strategico - Area Infrastrutture e Ambiente
Via XX Settembre 41, 16121 Genova
tel. +39 0105488634 fax +39 0105700400
infrastrutture@ireliguria.it

Progettazione paesaggistica
LAND
LANDSCAPE ARCHITECTURE NATURE DEVELOPMENT
LAND Italia Srl
via Varese 16, 20121 Milano
tel. +39 02 806011
italia@land-srl.com

PROGRAMMA HORIZON 2020

URBAN NATURE LABS - WP5 -T.5.3

ATTIVITA'
PROGETTO DI RIQUALIFICAZIONE DELLA EX CASERMA GAVOGLIO
PER LA REALIZZAZIONE DEL PARCO URBANO

OGGETTO
PROGETTO DEFINITIVO

TITOLO
Ascensore di collegamento con I.C.L.

TIMBRO E FIRMA

TAVOLA N.
T18A

REDATTO	CONTROLLATO	APPROVATO	DATA	SCALA	FORMATO	N.DOCUMENTO					REVISIONE
MG	FB	SB	11/07/18	1:50	A0	I0070	ESE	DEF	STR	T018A	1

E' VIETATA A NORMA DI LEGGE LA RIPRODUZIONE, ANCHE PARZIALE, NON AUTORIZZATA DEL PRESENTE DISEGNO